Your is the environment Your is the knowledge

Mod. LR20

Sensore livello radar

NESA Srl
Via Crociera 11 - 31020 - Vidor (TV) - Italy - Tel+39.0423.985209 - Fax+39.0423.985305
info@nesasrl.it - www.nesasrl.it

Caratteristiche principali

- Idrometro/Nivometro radar ad alta precisione
- Disponibile per range diversi: 15, 20, 35, 75mt
- Sistema di misura radar in banda K
- Contenitore stagno IP67/68 per applicazioni da esterni
- Accuratezza <0.05% del fondo scala
- Possibilità di installazione con angolo inclinato sulla verticale
- Disponibile con diverse uscite
- Conforme alle norme CE

Il sensore per la **misura di livello idrometrico** Vega della serie VegaPuls costituito da un trasduttore per **microonde** alloggiato all'interno di un corpo in resina a protezione IP67/68. Sensore ideale per tutte le applicazioni di misura del livello acque in campo aperto o in tubi di calma grazie al ristretto beam del fascio di microonde. Preciso ed affidabile non richiede manutenzione. Disponibile con di **uscita elettrica standard (tensione o corrente)** oppure **digitale** su linea **RS485** con protocollo ModBus (opzione MCS).

Campo di misura tipico	0÷20.000 mm (0÷15.000 o 0÷35.000mm o 0÷75.000mm su richiesta)
Risoluzione	1 mm
Accuratezza media	0.01% f.s. (±2mm)
Tempo di risposta	< 1s
Trasduttore	Radar in banda K (<25Ghz)
Larghezza fascio tipica	|5°|
Segnale di uscita	4÷20mA or 0÷2Vdc or RS485 ModBus (MCS Option)
Alimentazione e consumo	Loop di corrente o 10÷28 Vdc
Temperatura di lavoro	-40 ÷ +80°C
Protezione	contro inversione di polarità e sovratensione
Peso	<350g (LP20)
Realizzato in	Resina IP66 - IP68 (0.2bar)

Dimensioni e collegamenti

Pin	Filo	LR15-B	LR20-B
1	Marrone	Out + (I+)	Out + (I+)
2	Blu	Out – (I-)	Out – (I-)
3	Nero	Gnd	---
4	Bianco	Calza	---

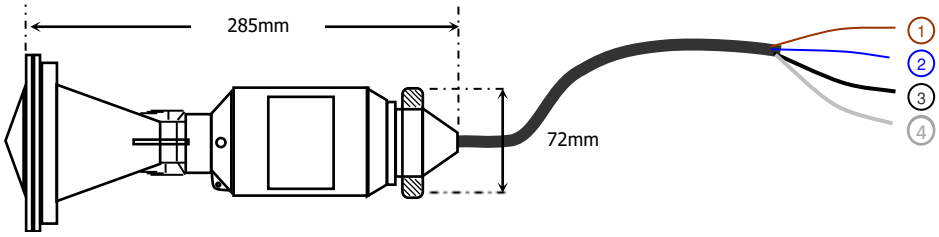

Output: B

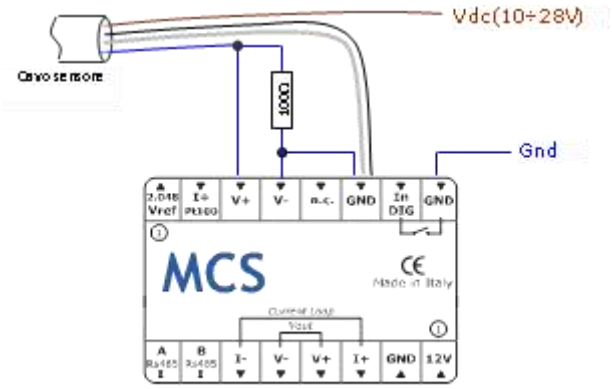

Uscita/Output: A, C

Come ordinare

Sensor	Sensore livello radar, specificare il range (esempio LR20=20mt)	LR20			
Output	0÷2Vdc (MCS option)		A		
	4÷20mA		B		
	RS485 / Modbus (MCS option)		C		
Accessories	CS05 – Cavo 5m sensore-datalogger			05	
	CS10 –Cavo 10m sensore-datalogger			10	
	CSxx – Cavo di lunghezza xx* m da specificare all'ordine			xx	
	SSU – Supporto L=750mm				SSU
	SS-P1 – Supporto a ponte con snodo				SS-P1
**specificare la lunghezza per le misure non standard*	*Esempio di codice d'ordine*	LR20	B	10	SSU

NESA Srl
Via Crociera 11 - 31020 - Vidor (TV) - Italy - Tel+39.0423.985209 - Fax+39.0423.985305
info@nesasrl.it - www.nesasrl.it